見積参考資料

工事名　Ｒ７徳土　阿南小松島線　小・立江松本　交差点改良工事

◇経費情報◇

工種区分	道路改良工事
単価地区	徳島東部１
単価使用年月	令和 7年11月
施工地域・工事場所	一般交通影響有り（２）－２
前金支出割合	補正を行わない
契約保証	補正しない
現場環境改善費	計上しない
週休２日確保工事に係る経費補正	週休２日(月単位)

注意

「見積参考資料」は入札参加者の迅速で適正な工事費の見積りのための一資料であり、請負契約を拘束するものではない。

設計内訳書（本01）

工事名	Ｒ７徳土　阿南小松島線　小・立江松本　交差点改良工事	事業区分 工事区分	道路新設･改築 道路改良

工事区分・工種・種別・細別	規格	単位	数量	単価	金額	数量・金額増減	摘要
道路改良		式	1				
道路土工		式	1				
残土処理工		式	1				
土砂等運搬	土質:土砂(岩塊･玉石混り土含む)	m3	2				単　1号
残土等処分		m3	2				単　2号
排水構造物工		式	1				
作業土工		式	1				
床掘り	土質:土砂	m3	5				単　3号
埋戻し	土質区分:土砂,土質:土砂	m3	5				単　4号
側溝工		式	1				
自由勾配側溝 1号側溝	U型側溝規格:B300xH400	m	5				単　5号 暫定単価
側溝蓋 1号蓋	固定蓋ｽﾘｯﾄﾀｲﾌﾟ（車道縦断用),B300用	枚	3				単　6号 暫定単価
場所打水路工		式	1				

設計内訳書（本01）

工事名	Ｒ７徳土　阿南小松島線　小・立江松本　交差点改良工事	事業区分 工事区分	道路新設･改築 道路改良

工事区分・工種・種別・細別	規格	単位	数量	単価	金額	数量・金額増減	摘要
場所打水路 2号側溝	ｺﾝｸﾘｰﾄ規格:18-8-40(高炉)	m	1				単　7号
構造物撤去工		式	1				
構造物取壊し工		式	1				
舗装版切断	舗装版種別:ｱｽﾌｧﾙﾄ舗装版,ｱｽﾌｧﾙﾄ舗装版厚:15cm以下	m	20				単　8号
舗装版破砕	舗装版種別:ｱｽﾌｧﾙﾄ舗装版,舗装版厚:5cm	m2	33				単　9号
ｺﾝｸﾘｰﾄ取壊し運搬処理	構造物区分:無筋構造物	m3	3				単　10号
排水構造物撤去工		式	1				
蓋版撤去	蓋種類:鋼製蓋	枚	2				単　11号
運搬処理工		式	1				
殻運搬	殻種別:ｱｽﾌｧﾙﾄ殻	m3	2				単　12号
殻処分	殻種別:ｱｽﾌｧﾙﾄ殻	m3	2				単　13号
殻処分	殻処分:建設汚泥	m3	0.02				単　14号
舗装		式	1				

設計内訳書（本01）

工事名	Ｒ７徳土　阿南小松島線　小・立江松本　交差点改良工事	事業区分 工事区分	道路新設･改築 舗装

工事区分・工種・種別・細別	規格	単位	数量	単価	金額	数量・金額増減	摘要
舗装工		式	1				
ｱｽﾌｧﾙﾄ舗装工 車道舗装復旧		式	1				
下層路盤(車道･路肩部)	路盤材種類:再生ｸﾗｯｼｬﾗﾝ RC-40,仕上り厚:150mm	m2	11				単　15号
上層路盤(車道･路肩部)	路盤材種類:再生粒度調整砕石 RM-30,仕上り厚:100mm	m2	11				単　16号
表層(車道･路肩部)	材料種類:各種(2.30以上2.40t/m3未満),材料規格:再生密粒度ｱｽｺﾝ(13),舗装厚:50mm,平均幅員:1.4m未満(1層当り平均仕上り厚50mm以下)	m2	11				単　17号
ｱｽﾌｧﾙﾄ舗装工 歩道舗装		式	1				
下層路盤(歩道部)	路盤材種類:再生ｸﾗｯｼｬﾗﾝ RC-30,仕上り厚:100mm	m2	17				単　18号
表層(歩道部)	材料種類:各種(2.20以上2.30t/m3未満),材料規格:再生密粒度ｱｽｺﾝ(13),舗装厚:40mm,平均幅員:1.4m未満(1層当り平均仕上り厚50mm以下)	m2	17				単　19号
縁石工		式	1				
作業土工		式	1				
床掘り	土質:土砂	m3	2				単　20号
埋戻し	土質区分:土砂,土質:土砂	m3	1				単　21号
縁石工		式	1				

設計内訳書（本01）

工事名	Ｒ７徳土　阿南小松島線　小・立江松本　交差点改良工事	事業区分 工事区分	道路新設･改築 舗装

工事区分・工種・種別・細別	規格	単位	数量	単価	金額	数量・金額増減	摘要
歩車道境界ﾌﾞﾛｯｸ 1-1号縁石	ﾌﾞﾛｯｸ規格:B種 両面R(180/230×250×600)	m	2				単　22号
歩車道境界ﾌﾞﾛｯｸ 1-2号縁石	ﾌﾞﾛｯｸ規格:B種 両面R(180/230×250×600)	m	2				単　23号
歩車道境界ﾌﾞﾛｯｸ 2-1号縁石 段差ﾌﾞﾛｯｸ	ﾌﾞﾛｯｸ規格:B種 両面R(180/230×250(70)×600)	m	1				単　24号
歩車道境界ﾌﾞﾛｯｸ 2-2号縁石 段差ﾌﾞﾛｯｸ	ﾌﾞﾛｯｸ規格:B種 両面R(180/230×250(70)×600)	m	1				単　25号
歩車道境界ﾌﾞﾛｯｸ 3-1号縁石 横断歩道用	ﾌﾞﾛｯｸ規格:B種 両面R(180/230×70×600)	m	3				単　26号
歩車道境界ﾌﾞﾛｯｸ 3-2号縁石 横断歩道用	ﾌﾞﾛｯｸ規格:B種 両面R(180/230×70×600)	m	3				単　27号
区画線工		式	1				
区画線工		式	1				
溶融式区画線	施工方法区分:溶融式手動,規格･仕様区分:ｾﾞﾌﾞﾗ45cm,塗布厚:厚1.5mm,排水性舗装:無し	m	12				単　28号
区画線消去	施工方法区分:削取り式	m	12				単　29号
道路付属施設工		式	1				
作業土工		式	1				
床掘り		m3	6				単　30号

設計内訳書（本01）

工事名	Ｒ７徳土　阿南小松島線　小・立江松本　交差点改良工事	事業区分 工事区分	道路新設･改築 舗装

工事区分・工種・種別・細別	規格	単位	数量	単価	金額	数量・金額増減	摘要
埋戻し		m3	4				単　31号
境界工		式	1				
境界壁 W/C≦60%	ｺﾝｸﾘｰﾄ規格:18-8-40(高炉)	m	11				単　32号
仮設工		式	1				
交通管理工		式	1				
交通誘導警備員	B	人日	40				単　33号
直接工事費		式	1				
共通仮設		式	1				
共通仮設費（率計上）		式	1				
純工事費		式	1				
現場管理費		式	1				
工事原価		式	1				
一般管理費等		式	1				

設計内訳書（本01）

工事名	Ｒ７徳土　阿南小松島線　小・立江松本　交差点改良工事	事業区分 工事区分	道路新設･改築 舗装

工事区分・工種・種別・細別	規格	単位	数量	単価	金額	数量・金額増減	摘要
工事価格		式	1				
消費税額及び地方消費税額		式	1				
工事費計		式	1				

設計内訳書（附01）

工事名	Ｒ７徳土　阿南小松島線　小・立江松本　交差点改良工事	事業区分 工事区分	道路新設･改築 道路改良

工事区分・工種・種別・細別	規格	単位	数量	単価	金額	数量・金額増減	摘要
道路改良		式	1				
構造物撤去工		式	1				
道路付属施設撤去工		式	1				
立入防止柵撤去		m	14				単　34号
運搬処理工		式	1				
現場発生品運搬	発生材種類:立入防止柵	t	0.09				単　35号
舗装		式	1				
舗装工		式	1				
ｱｽﾌｧﾙﾄ舗装工 駐車場舗装復旧		式	1				
下層路盤(歩道部)	路盤材種類:再生ｸﾗｯｼｬﾗﾝ RC-30,仕上り厚:100mm	m2	6				単　36号
表層(歩道部)	材料種類:各種(2.20以上2.30t/m3未満),材料規格:再生密粒度ｱｽｺﾝ(13),舗装厚:50mm,平均幅員:1.4m未満(1層当り平均仕上り厚50mm以下)	m2	6				単　37号
防護柵工		式	1				
防止柵工		式	1				

設計内訳書（附01）

工事名	Ｒ７徳土　阿南小松島線　小・立江松本　交差点改良工事	事業区分 工事区分	道路新設･改築 舗装

工事区分・工種・種別・細別	規格	単位	数量	単価	金額	数量・金額増減	摘要
基礎ﾌﾞﾛｯｸ,鋼管基礎	基礎種別:基礎ﾌﾞﾛｯｸ,寸法:180*180	基	7				単　38号
金網･支柱(立入防止柵)	支柱柵高:1.2m,支柱間隔:2m	m	11				単　39号
直接工事費		式	1				
共通仮設		式	1				
共通仮設費（率計上）		式	1				
純工事費		式	1				
現場管理費		式	1				
工事原価		式	1				
一般管理費等		式	1				
工事価格		式	1				
消費税額及び地方消費税額		式	1				
工事費計		式	1				

1次単価表

単価使用年月	2025.11
歩掛適用年月	2025.11
労務調整係数	1.000-00000　0.0　0

単　1号	土砂等運搬	土質:土砂(岩塊・玉石混り土含む)	単位	m3	単位数量	1	単価	

名称・規格	条件	単位	数量	単価	金額	摘要
土砂等運搬	小規模,ﾊﾞｯｸﾎｳ山積0.28m3(平積0.2m3),土砂(岩塊・玉石混り土含む),有り,60.0km以下	m3	1			
合計						
単価						円／m3

1次単価表

単価使用年月	2025.11
歩掛適用年月	2025.11
労務調整係数	1.000-00000　0.0　0

単　2号	残土等処分		単位	m3	単位数量	1	単価	

名称・規格	条件	単位	数量	単価	金額	摘要
残土等処分		m3	1			
合計						
単価						円／m3

1次単価表

単価使用年月	2025.11
歩掛適用年月	2025.11
労務調整係数	1.000-00000　0.0　0

単　3号	床掘り	土質:土砂	単位	m3	単位数量	1	単価	

名称・規格	条件	単位	数量	単価	金額	摘要
床掘り	土砂,上記以外(小規模),全ての費用	m3	1			
合計						
単価						円／m3

1次単価表

単価使用年月	2025.11
歩掛適用年月	2025.11
労務調整係数	1.000-00000　0.0　0

単　4号	埋戻し	土質区分:土砂,土質:土砂	単位	m3	単位数量	1	単価	

名称・規格	条件	単位	数量	単価	金額	摘要
埋戻し	上記以外(小規模),土砂,全ての費用	m3	1			
合計						
単価						円／m3

1次単価表

単価使用年月	2025.11
歩掛適用年月	2025.11
労務調整係数	1.000-00000　0.0　0

単　5号	自由勾配側溝 1号側溝	U型側溝規格:B300xH400	単位	m	単位数量	5	単価	

名称・規格	条件	単位	数量	単価	金額	摘要
U型側溝	据付け,無し,無し,側溝(各種),L=2000mm,1000kg/個以下,無し,無し,有り,再生ｸﾗｯｼｬﾗﾝ 40～0,0.6m3/10m	m	5			単　40号
ｺﾝｸﾘｰﾄ	小型構造物,人力打設,18-8-40(高炉),一般養生,無し,全ての費用	m3	0.2			
合計						
単価						円／m

1次単価表

単価使用年月	2025.11
歩掛適用年月	2025.11
労務調整係数	1.000-00000　0.0　0

単　6号	側溝蓋 1号蓋	固定蓋ｽﾘｯﾄﾀｲﾌﾟ(車道縦断用),B300用	単位	枚	単位数量	1	単価	

名称・規格	条件	単位	数量	単価	金額	摘要
蓋版	据付け,無し,蓋版(各種),40を超え170kg/枚以下,無し,無し	枚	1			単　41号
合計						
単価						円／枚

1次単価表

単価使用年月	2025.11
歩掛適用年月	2025.11
労務調整係数	1.000-00000　0.0　0

単　7号	場所打水路 2号側溝	ｺﾝｸﾘｰﾄ規格:18-8-40(高炉)	単位	m	単位数量	1.3	単価	

名称・規格	条件	単位	数量	単価	金額	摘要
ｺﾝｸﾘｰﾄ	小型構造物,人力打設,18-8-40(高炉),一般養生,無し,全ての費用	m3	0.3			
型枠	一般型枠,小型構造物	m2	3			
基礎砕石	12.5cmを超え17.5cm以下,再生ｸﾗｯｼｬﾗﾝ 40～0,全ての費用	m2	0.9			
蓋版	据付け,無し,蓋版(各種),40を超え170kg/枚以下,無し,無し	枚	3			単　42号
合計						
単価						円／m

1次単価表

単価使用年月	2025.11
歩掛適用年月	2025.11
労務調整係数	1.000-00000　0.0　0

単　8号	舗装版切断	舗装版種別:ｱｽﾌｧﾙﾄ舗装版,ｱｽﾌｧﾙﾄ舗装版厚:15cm以下	単位	m	単位数量	1	単価	

名称・規格	条件	単位	数量	単価	金額	摘要
舗装版切断	ｱｽﾌｧﾙﾄ舗装版,15cm以下,全ての費用	m	1			
合計						
単価						円／m

1次単価表

単価使用年月	2025.11
歩掛適用年月	2025.11
労務調整係数	1.000-00000　0.0　0

単　9号	舗装版破砕	舗装版種別:ｱｽﾌｧﾙﾄ舗装版,舗装版厚:5cm	単位	m2	単位数量	1	単価	

名称・規格	条件	単位	数量	単価	金額	摘要
舗装版破砕積込(小規模土工)	全ての費用	m2	1			
合計						
単価						円／m2

１次単価表

単価使用年月	2025.11
歩掛適用年月	2025.11
労務調整係数	1.000-00000　0.0　0

単　10号	ｺﾝｸﾘｰﾄ取壊し運搬処理	構造物区分:無筋構造物	単位	m3	単位数量	1	単価	

名称・規格	条件	単位	数量	単価	金額	摘要
構造物とりこわし･運搬･処分 (複合)	無筋構造物,無し,無し,不要,無し,10.9以下	m3	1			単　43号
合計						
単価						円／m3

１次単価表

単価使用年月	2025.11
歩掛適用年月	2025.11
労務調整係数	1.000-00000　0.0　0

単　11号	蓋版撤去	蓋種類:鋼製蓋	単位	枚	単位数量	1	単価	

名称・規格	条件	単位	数量	単価	金額	摘要
蓋版	再利用撤去,無し,蓋版(各種),40を超え170kg/枚以下,無し,無し	枚	1			単　44号
合計						
単価						円／枚

1次単価表

単価使用年月	2025.11
歩掛適用年月	2025.11
労務調整係数	1.000-00000　0.0　0

単　12号	殻運搬	殻種別:ｱｽﾌｧﾙﾄ殻	単位	m3	単位数量	1	単価	

名称・規格	条件	単位	数量	単価	金額	摘要
殻運搬	舗装版破砕,機械積込(小規模土工), 無し,9.0km以下,全ての費用	m3	1			
合計						
単価						円／m3

1次単価表

単価使用年月	2025.11
歩掛適用年月	2025.11
労務調整係数	1.000-00000　0.0　0

単　13号	殻処分	殻種別:ｱｽﾌｧﾙﾄ殻	単位	m3	単位数量	1	単価	

名称・規格	条件	単位	数量	単価	金額	摘要
処分費(m3)		m3	1			単　45号
合計						
単価						円／m3

1次単価表

単価使用年月	2025.11
歩掛適用年月	2025.11
労務調整係数	1.000-00000　0.0　0

単　14号	殻処分	殻処分:建設汚泥	単位	m3	単位数量	1	単価	

名称・規格	条件	単位	数量	単価	金額	摘要
処分費(m3)		m3	1			単　46号
合計						
単価						円／m3

1次単価表

単価使用年月	2025.11
歩掛適用年月	2025.11
労務調整係数	1.000-00000　0.0　0

単　15号	下層路盤(車道･路肩部)	路盤材種類:再生ｸﾗｯｼｬﾗﾝ RC-40,仕上り厚:150mm	単位	m2	単位数量	1	単価	

名称・規格	条件	単位	数量	単価	金額	摘要
下層路盤(車道･路肩部)	150mm,1層施工,再生ｸﾗｯｼｬﾗﾝ RC-40,全ての費用	m2	1			
合計						
単価						円／m2

1次単価表

単価使用年月	2025.11
歩掛適用年月	2025.11
労務調整係数	1.000-00000　0.0　0

単　16号	上層路盤(車道･路肩部)	路盤材種類:再生粒度調整砕石 RM-30,仕上り厚:100mm	単位	m2	単位数量	1	単価	

名称・規格	条件	単位	数量	単価	金額	摘要
上層路盤(車道･路肩部)	再生粒度調整砕石 RM-30,100mm,1層施工,全ての費用	m2	1			
合計						
単価						円／m2

1次単価表

単価使用年月	2025.11
歩掛適用年月	2025.11
労務調整係数	1.000-00000　0.0　0

単　17号	表層(車道･路肩部)	材料種類:各種(2.30以上2.40t/m3未満),材料規格:再生密粒度ｱｽｺﾝ(13),舗装厚:50mm,平均幅員:1.4m未満(1	単位	m2	単位数量	1	単価	

名称・規格	条件	単位	数量	単価	金額	摘要
表層(車道･路肩部)	1.4m未満(仕上厚50mm以下),50mm,各種(2.30以上2.40t/m3未満),ﾌﾟﾗｲﾑｺｰﾄ PK-3,全ての費用	m2	1			
合計						
単価						円／m2

1次単価表

単価使用年月	2025.11
歩掛適用年月	2025.11
労務調整係数	1.000-00000　0.0　0

単　18号	下層路盤(歩道部)	路盤材種類:再生ｸﾗｯｼｬﾗﾝ RC-30,仕上り厚:100mm	単位	m2	単位数量	1	単価	

名称・規格	条件	単位	数量	単価	金額	摘要
下層路盤(歩道部)	100mm,1層施工,再生ｸﾗｯｼｬﾗﾝ RC-30,全ての費用	m2	1			
合計						
単価						円／m2

1次単価表

単価使用年月	2025.11
歩掛適用年月	2025.11
労務調整係数	1.000-00000　0.0　0

単　19号	表層(歩道部)	材料種類:各種(2.20以上2.30t/m3未満),材料規格:再生密粒度ｱｽｺﾝ(13),舗装厚:40mm,平均幅員:1.4m未満(1	単位	m2	単位数量	1	単価	

名称・規格	条件	単位	数量	単価	金額	摘要
表層(歩道部)	1.4m未満(仕上厚50mm以下),40mm,各種(2.20以上2.30t/m3未満),ﾌﾟﾗｲﾑｺｰﾄ PK-3,全ての費用	m2	1			
合計						
単価						円／m2

1次単価表

単価使用年月	2025.11
歩掛適用年月	2025.11
労務調整係数	1.000-00000　0.0　0

単　20号	床掘り	土質:土砂	単位	m3	単位数量	1	単価	

名称・規格	条件	単位	数量	単価	金額	摘要
床掘り	土砂,上記以外(小規模),全ての費用	m3	1			
合計						
単価						円／m3

1次単価表

単価使用年月	2025.11
歩掛適用年月	2025.11
労務調整係数	1.000-00000　0.0　0

単　21号	埋戻し	土質区分:土砂,土質:土砂	単位	m3	単位数量	1	単価	

名称・規格	条件	単位	数量	単価	金額	摘要
埋戻し	上記以外(小規模),土砂,全ての費用	m3	1			
合計						
単価						円／m3

1次単価表

単価使用年月	2025.11
歩掛適用年月	2025.11
労務調整係数	1.000-00000　0.0　0

単　22号	歩車道境界ﾌﾞﾛｯｸ 1-1号縁石	ﾌﾞﾛｯｸ規格:B種　両面R(180/230×250×600)	単位	m	単位数量	1	単価	

名称・規格	条件	単位	数量	単価	金額	摘要
歩車道境界ﾌﾞﾛｯｸ	設置,各種600mm以下50kg以上100kg未満,1.65個/m,再生ｸﾗｯｼｬﾗﾝ RC-40,無し	m	1			
合計						
単価						円／m

1次単価表

単価使用年月	2025.11
歩掛適用年月	2025.11
労務調整係数	1.000-00000　0.0　0

単　23号	歩車道境界ﾌﾞﾛｯｸ 1-2号縁石	ﾌﾞﾛｯｸ規格:B種　両面R(180/230×250×600)	単位	m	単位数量	1	単価	

名称・規格	条件	単位	数量	単価	金額	摘要
歩車道境界ﾌﾞﾛｯｸ	設置,各種600mm以下50kg以上100kg未満,1.65個/m,再生ｸﾗｯｼｬﾗﾝ RC-40,18-8-40(高炉),有り	m	1			
合計						
単価						円／m

1次単価表

単価使用年月	2025.11
歩掛適用年月	2025.11
労務調整係数	1.000-00000　0.0　0

単　24号	歩車道境界ﾌﾞﾛｯｸ 2-1号縁石 段差ﾌﾞﾛｯｸ	ﾌﾞﾛｯｸ規格:B種　両面R(180/230×250(70)×600)	単位	m	単位数量	1	単価	

名称・規格	条件	単位	数量	単価	金額	摘要
歩車道境界ﾌﾞﾛｯｸ	設置,各種(600mm以下､50kg未満),1.65個/m,再生ｸﾗｯｼｬﾗﾝ RC-40,無し	m	1			
合計						
単価						円／m

1次単価表

単価使用年月	2025.11
歩掛適用年月	2025.11
労務調整係数	1.000-00000　0.0　0

単　25号	歩車道境界ﾌﾞﾛｯｸ 2-2号縁石 段差ﾌﾞﾛｯｸ	ﾌﾞﾛｯｸ規格:B種　両面R(180/230×250(70)×600)	単位	m	単位数量	1	単価	

名称・規格	条件	単位	数量	単価	金額	摘要
歩車道境界ﾌﾞﾛｯｸ	設置,各種(600mm以下､50kg未満),1.65個/m,再生ｸﾗｯｼｬﾗﾝ RC-40,18-8-40(高炉),有り	m	1			
合計						
単価						円／m

1次単価表

単価使用年月	2025.11
歩掛適用年月	2025.11
労務調整係数	1.000-00000　0.0　0

単　26号	歩車道境界ﾌﾞﾛｯｸ 3-1号縁石 横断歩道用	ﾌﾞﾛｯｸ規格:B種　両面R(180/230×70×600)	単位	m	単位数量	1	単価	

名称・規格	条件	単位	数量	単価	金額	摘要
歩車道境界ﾌﾞﾛｯｸ	設置,各種(600mm以下､50kg未満),1.65個/m,再生ｸﾗｯｼｬﾗﾝ RC-40,無し	m	1			
合計						
単価						円／m

1次単価表

単価使用年月	2025.11
歩掛適用年月	2025.11
労務調整係数	1.000-00000　0.0　0

単　27号	歩車道境界ﾌﾞﾛｯｸ 3-2号縁石 横断歩道用	ﾌﾞﾛｯｸ規格:B種　両面R(180/230×70×600)	単位	m	単位数量	1	単価	

名称・規格	条件	単位	数量	単価	金額	摘要
歩車道境界ﾌﾞﾛｯｸ	設置,各種(600mm以下､50kg未満),1.65個/m,再生ｸﾗｯｼｬﾗﾝ RC-40,18-8-40(高炉),有り	m	1			
合計						
単価						円／m

1次単価表

単価使用年月	2025.11
歩掛適用年月	2025.11
労務調整係数	1.000-00000　0.0　0

単　28号	溶融式区画線	施工方法区分:溶融式手動,規格･仕様区分:ｾﾞﾌﾞﾗ 45cm,塗布厚:厚1.5mm,排水性舗装:無し	単位	m	単位数量	1	単価	

名称・規格	条件	単位	数量	単価	金額	摘要
区画線設置	無し,溶融式手動,無し,ｾﾞﾌﾞﾗ 45cm,無し,1.5mm,無し,無し,含有量15～18%,白,ｱｽﾌｧﾙﾄ舗装,全ての費用	m	1			単　47号
合計						
単価						円／m

1次単価表

単価使用年月	2025.11
歩掛適用年月	2025.11
労務調整係数	1.000-00000　0.0　0

単　29号	区画線消去	施工方法区分:削取り式	単位	m	単位数量	1	単価	

名称・規格	条件	単位	数量	単価	金額	摘要
区画線消去	無し,削取り式,無し,無し,全ての費用	m	1			単　48号
合計						
単価						円／m

１次単価表

単価使用年月	2025.11
歩掛適用年月	2025.11
労務調整係数	1.000-00000　0.0　0

単　30号	床掘り		単位	m3	単位数量	1	単価	
名称・規格		条件	単位	数量	単価	金額	摘要	
床掘り		土砂,上記以外(小規模),全ての費用	m3	1				
合計								
単価							円／m3	

１次単価表

単価使用年月	2025.11
歩掛適用年月	2025.11
労務調整係数	1.000-00000　0.0　0

単　31号	埋戻し		単位	m3	単位数量	1	単価	
名称・規格		条件	単位	数量	単価	金額	摘要	
埋戻し		上記以外(小規模),土砂,全ての費用	m3	1				
合計								
単価							円／m3	

1次単価表

単価使用年月	2025.11
歩掛適用年月	2025.11
労務調整係数	1.000-00000　0.0　0

単　32号	境界壁 W/C≦60%	ｺﾝｸﾘｰﾄ規格:18-8-40(高炉)	単位	m	単位数量	10	単価	

名称・規格	条件	単位	数量	単価	金額	摘要
ｺﾝｸﾘｰﾄ	小型構造物,人力打設,18-8-40(高炉),一般養生,無し,全ての費用	m3	0.8			
型枠	一般型枠,小型構造物	m2	8			
基礎砕石	7.5cmを超え12.5cm以下,再生ｸﾗｯｼｬﾗﾝ 40～0,全ての費用	m2	3			
合計						
単価						円／m

1次単価表

単価使用年月	2025.11
歩掛適用年月	2025.11
労務調整係数	1.000-00000　0.0　0

単　33号	交通誘導警備員	B	単位	人日	単位数量	1	単価	

名称・規格	条件	単位	数量	単価	金額	摘要
交通誘導警備員B		人日	1			単　49号
合計						
単価						円／人日

1次単価表

単価使用年月	2025.11
歩掛適用年月	2025.11
労務調整係数	1.000-00000　0.0　0

単　34号	立入防止柵撤去		単位	m	単位数量	1	単価	

名称・規格	条件	単位	数量	単価	金額	摘要
防護柵(横断･転落防止柵)撤去工	ﾌﾟﾚｷｬｽﾄｺﾝｸﾘｰﾄﾌﾞﾛｯｸ建込,ﾋﾞｰﾑ式･ﾊﾟﾈﾙ式,2m,無,無	m	1			単　50号
合計						
単価						円／m

1次単価表

単価使用年月	2025.11
歩掛適用年月	2025.11
労務調整係数	1.000-00000　0.0　0

単　35号	現場発生品運搬	発生材種類:立入防止柵	単位	t	単位数量	1	単価	

名称・規格	条件	単位	数量	単価	金額	摘要
現場発生品及び支給品運搬	ｸﾚｰﾝ装置付2t積、吊能力2.9t,有り,17.0km以下	t	1			
ｽｸﾗｯﾌﾟﾍﾋﾞｰH3		t	-1			
合計						
単価						円／t

1次単価表

単価使用年月	2025.11
歩掛適用年月	2025.11
労務調整係数	1.000-00000　0.0　0

単　36号	下層路盤(歩道部)	路盤材種類:再生ｸﾗｯｼｬﾗﾝ RC-30,仕上り厚:100mm	単位	m2	単位数量	1	単価	

名称・規格	条件	単位	数量	単価	金額	摘要
下層路盤(歩道部)	150mm,1層施工,再生ｸﾗｯｼｬﾗﾝ RC-30,全ての費用	m2	1			
合計						
単価						円／m2

1次単価表

単価使用年月	2025.11
歩掛適用年月	2025.11
労務調整係数	1.000-00000　0.0　0

単　37号	表層(歩道部)	材料種類:各種(2.20以上2.30t/m3未満),材料規格:再生密粒度ｱｽｺﾝ(13),舗装厚:50mm,平均幅員:1.4m未満(1	単位	m2	単位数量	1	単価	

名称・規格	条件	単位	数量	単価	金額	摘要
表層(歩道部)	1.4m未満(仕上厚50mm以下),50mm,各種(2.20以上2.30t/m3未満),ﾌﾟﾗｲﾑｺｰﾄ PK-3,全ての費用	m2	1			
合計						
単価						円／m2

1次単価表

単価使用年月	2025.11
歩掛適用年月	2025.11
労務調整係数	1.000-00000　0.0　0

単　38号	基礎ﾌﾞﾛｯｸ,鋼管基礎	基礎種別:基礎ﾌﾞﾛｯｸ,寸法:180*180	単位	基	単位数量	1	単価	

名称・規格	条件	単位	数量	単価	金額	摘要
基礎ﾌﾞﾛｯｸ,鋼管基礎	基礎ﾌﾞﾛｯｸ,金網柵,有り(t=10cm),全ての費用	基	1			
合計						
単価						円／基

1次単価表

単価使用年月	2025.11
歩掛適用年月	2025.11
労務調整係数	1.000-00000　0.0　0

単　39号	金網･支柱(立入防止柵)	支柱柵高:1.2m,支柱間隔:2m	単位	m	単位数量	1	単価	

名称・規格	条件	単位	数量	単価	金額	摘要
金網･支柱(立入防止柵)	基礎ﾌﾞﾛｯｸ,2m	m	1			
金網･支柱(立入防止柵)(材料費)		m	1			
合計						
単価						円／m

機労材集計リスト（機械）

工事名	Ｒ７徳土　阿南小松島線　小・立江松本　交差点改良工事					
単価コード	名　称	規　格	単位	数量	金額	摘要
L001010007	ﾊﾞｯｸﾎｳ(ｸﾛｰﾗ)[標準]	山積0.8m3(平積0.6m3)	日	0.064	660	
L001011005	小型ﾊﾞｯｸﾎｳ(ｸﾛｰﾗ)後方超小旋回ｸﾚｰﾝ	山積0.09m3(平積0.07m3) 0.9t吊	日	0.134	581	
L001050002	ﾛｰﾄﾞﾛｰﾗ[ﾏｶﾀﾞﾑ]	運転質量10～12t	日	0.032	162	
L001060004	ﾀｲﾔﾛｰﾗ[普通型]	運転質量13～14t	日	0.03	158	
L001070011	振動ﾛｰﾗ(舗装用)[搭乗･ｺﾝﾊﾞｲﾝﾄﾞ式]	運転質量3～4t	日	0.099	433	
M000201034	小型ﾊﾞｯｸﾎｳ(ｸﾛｰﾗ)[標準]	排出ｶﾞｽ対策型(第2次基準) 山積0.13m3	供用日	1.909	11,602	
M000201100	小型ﾊﾞｯｸﾎｳ(ｸﾛｰﾗ型)[後方超小旋回型]	超低騒音型 排ｶﾞｽ型(第3次) 山積0.09m3	供用日	0.104	589	
M000202096	ﾊﾞｯｸﾎｳ(ｸﾛｰﾗ)[後方超小旋回型]	排ｶﾞｽ型(第2次) 山積0.28m3	供用日	1.046	8,831	
M000301001	ﾀﾞﾝﾌﾟﾄﾗｯｸ[ｵﾝﾛｰﾄﾞ･ﾃﾞｨｰｾﾞﾙ]	2t積級	供用日	0.46	2,624	
M000301002	ﾀﾞﾝﾌﾟﾄﾗｯｸ[ｵﾝﾛｰﾄﾞ･ﾃﾞｨｰｾﾞﾙ]	4t積級	供用日	0.543	4,650	
M000301005	ﾀﾞﾝﾌﾟﾄﾗｯｸ[ｵﾝﾛｰﾄﾞ･ﾃﾞｨｰｾﾞﾙ]	10t積級	供用日	0.105	2,189	
M000302010	ﾄﾗｯｸ[ｸﾚｰﾝ装置付]	ﾍﾞｰｽﾄﾗｯｸ2t積 吊能力2.9t	供用日	0.015	117	
M000701021	ﾓｰﾀｸﾞﾚｰﾀﾞ[土工用]	排出ｶﾞｽ対策(2014年規制)ﾌﾞﾚｰﾄﾞ幅3.1m	供用日	0.03	1,120	
M000804001	振動ﾛｰﾗ(舗装用)[ﾊﾝﾄﾞｶﾞｲﾄﾞ式]	運転質量0.5～0.6t	供用日	0.165	237	
M000806001	ﾗﾝﾏ	質量60～80kg	供用日	0.456	243	
M000807001	振動ｺﾝﾊﾟｸﾀ[前進型]	機械質量40～60kg	供用日	0.234	82	
M001161013	ｺﾝｸﾘｰﾄｶｯﾀ[ﾊﾞｷｭｰﾑ式(超低騒音型)]	湿式 切削深20cm級 ﾌﾞﾚｰﾄﾞ径φ56cm	供用日	0.11	1,434	

機労材集計リスト（機械）

工事名	Ｒ７徳土　阿南小松島線　小・立江松本　交差点改良工事					
単価コード	名　称	規　格	単位	数量	金額	摘要
	合計額				35,712	

見積単価一覧表

工事名	R7徳土　阿南小松島線　小・立江松本　交差点改良工事			
名称	規格	単位	単価	備考
自由勾配側溝	固定蓋用側溝、B300×H400×L2000、 車道縦断用	個	29,300	暫定単価
側溝蓋	ｽﾘｯﾄﾀｲﾌﾟ（標準用）、 B300用、L=2000、車道縦断用	枚	18,000	暫定単価
処分費	残土	m3	4,580	L=27.8km
〃	アスファルト殻	m3	2,300	L=8.7km
〃	コンクリート殻（無筋）	m3	2,110	L=8.7km
〃	建設汚泥	m3	14,300	

Ｒ７徳土　阿南小松島線
小・立江松本　交差点改良工事

数　量　計　算　書

数　量　総　括　表

工事区分・工種・種別・細別	規　格	単　位	数　量	摘　要
道路改良				
道路土工				
残土処理工				
土砂等運搬	土砂(岩塊･玉石混り土含む)	m3	2	L=27.8km
残土等処分		m3	2	
排水構造物工				
作業土工				
床掘り	土砂、小規模	m3	5	
埋戻し	土砂、小規模	m3	5	
側溝工				
自由勾配側溝 1号側溝	B300xH400	m	5	
側溝蓋	固定蓋ｽﾘｯﾄﾀｲﾌﾟ(車道縦断用)、B300用	枚	3	
場所打水路工				
場所打水路 2号側溝	18-8-40(高炉)	m	1	
構造物撤去工				
構造物取壊し工				
舗装版切断	ｱｽﾌｧﾙﾄ舗装版、15cm以下	m	20	
舗装版破砕	ｱｽﾌｧﾙﾄ舗装版、5cm	m2	33	
ｺﾝｸﾘｰﾄ取壊し運搬処理	無筋構造物	m3	3	L=8.7km
排水構造物撤去工				
蓋版撤去	鋼製蓋	枚	2	
運搬処理工				
殻運搬	ｱｽﾌｧﾙﾄ殻	m3	2	L=8.7km
殻処分	ｱｽﾌｧﾙﾄ殻	m3	2	
殻処分	建設汚泥	m3	0.02	
舗装				
舗装工				
ｱｽﾌｧﾙﾄ舗装工 車道舗装復旧				
下層路盤(車道･路肩部)	再生ｸﾗｯｼｬﾗﾝ RC-40、150mm	m2	11	
上層路盤(車道･路肩部)	再生粒度調整砕石 RM-30、100mm	m2	11	
表層(車道･路肩部)	再生密粒度ｱｽｺﾝ(13)、50mm、 1.4m未満(1層当り平均仕上厚50mm以下)	m2	11	
ｱｽﾌｧﾙﾄ舗装工 歩道舗装				
下層路盤(歩道部)	再生ｸﾗｯｼｬﾗﾝ RC-30、100mm	m2	17	

数　量　総　括　表

工事区分・工種・種別・細別	規　格	単　位	数　量	摘　要
表層(歩道部)	再生密粒度ｱｽｺﾝ(13)、40mm、 1.4m未満(1層当り平均仕上厚50mm以下)	m2	17	
縁石工				
作業土工				
床掘り	土砂、小規模	m3	2	
埋戻し	土砂、小規模	m3	1	
縁石工				
歩車道境界ﾌﾞﾛｯｸ 1-1号縁石	B種　両面R(180/230×250×600)	m	2	
歩車道境界ﾌﾞﾛｯｸ 1-2号縁石	B種　両面R(180/230×250×600)	m	2	
歩車道境界ﾌﾞﾛｯｸ 2-1号縁石　段差ﾌﾞﾛｯｸ	B種　両面R(180/230×250(70)×600)	m	1	
歩車道境界ﾌﾞﾛｯｸ 2-2号縁石　段差ﾌﾞﾛｯｸ	B種　両面R(180/230×250(70)×600)	m	1	
歩車道境界ﾌﾞﾛｯｸ 3-1号縁石　横断歩道用	B種　両面R(180/230×70×600)	m	3	
歩車道境界ﾌﾞﾛｯｸ 3-2号縁石　横断歩道用	B種　両面R(180/230×70×600)	m	3	
区画線工				
区画線工				
溶融式区画線	溶融式手動、ｾﾞﾌﾞﾗ 45cm、厚1.5mm	m	12	
区画線消去	削取り式	m	12	
道路付属施設工				
作業土工				
床掘り		m3	6	
埋戻し		m3	4	
境界工				
境界壁 W/C≦60%	18-8-40(高炉)	m	11	

数　量　総　括　表

工事区分・工種・種別・細別	規　格	単　位	数　量	摘　要
道路改良				
構造物撤去工				
道路付属施設撤去工				
立入防止柵撤去		m	14	
運搬処理工				
現場発生品運搬	立入防止柵	t	0.09	L=16.3km
舗装				
舗装工				
ｱｽﾌｧﾙﾄ舗装工 駐車場舗装復旧				
下層路盤(歩道部)	再生ｸﾗｯｼｬﾗﾝ RC-30、100mm	m2	6	
表層(歩道部)	再生密粒度ｱｽｺﾝ(13)、舗装厚:40mm、 1.4m未満(1層当り平均仕上厚50mm以下)	m2	6	
防護柵工				
防止柵工				
基礎ﾌﾞﾛｯｸ,鋼管基礎	基礎ﾌﾞﾛｯｸ、180*180	基	7	
金網･支柱(立入防止柵)	支柱柵高:1.2m、支柱間隔:2m	m	11	

残 土 集 計 表								
工種	種別	名称	土質	f	設計数量	N	C	備考
発生土								
	切土				0	0	0	発生比率Ｃ
			土砂	0.9	0	0	0	1.00
	床掘残土				2	2		
			土砂	0.9	2	2	2	
必要土								
	本体盛土							
		切土流用			0		0	
			土砂	0.9	0	0	0	0×1.00
残土処理								
	残土				2	2		
			土砂	0.9	2	2		2 － 0

床 掘 残 土 集 計 表							
種別	土質	f	床掘		埋戻		備考
			N	C	N	C	
			13	12		10	
作業土工	土砂	0.9	13	12		10	12/12=1.00
			発生土	必要土			
排水工			5	5			
縁石工			2	1			
付帯施設工			6	4			
		計	13	10			
計				12		10	2+0=2(残土)
	土砂			12		10	12-10=2

排水工　集計

種　　別：
ブロック：
区　　分：

細別／規格	算　　式　／　図			数　量
【作業土工】				
床掘り				
土砂、小規模				5.4　m3
自由勾配側溝	根拠図より	1.02㎡×4.2m	= 4.3	
側溝すり付け	〃	0.82㎡×1.3m	= 1.1	
埋戻し				
小規模				5.0　m3
自由勾配側溝	〃	0.48㎡×5.0m	= 2.4	
側溝すり付け	〃	0.51㎡×1.3m	= 0.7	
側溝取壊し部		0.36㎡×5.2m	= 1.9	
基面整正				
土砂				3.9　m2
自由勾配側溝		0.60×5.0m	= 3.0	
側溝すり付け		0.70×1.3m	= 0.9	

自由勾配側溝　　側溝すり付け

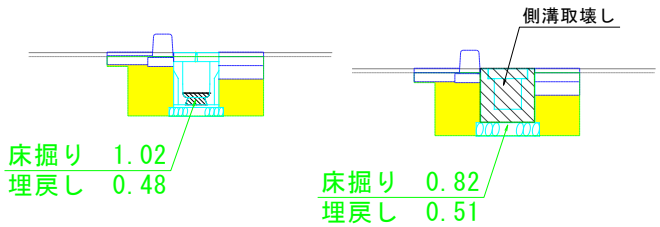

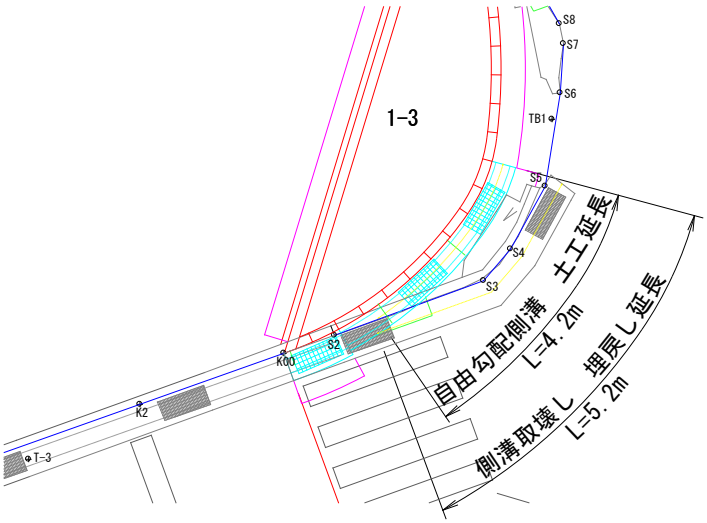

排水工　集計

種　　別：
ブロック：
区　　分：

細別／規格	算　　式　／　図	数　量
1号側溝	L= 5.00　m	
〔1.0式当たり〕 自由勾配側溝 B300×H400	展開図より	5.00　m
ｲﾝﾊﾞｰﾄｺﾝｸﾘｰﾄ 18N/mm2以上	〃　　0.484㎡×0.30＋0.0073／個×2.5個	0.16　m3
敷モルタル １：３	0.500×0.030×5.00m	0.075　m3
基礎砕石 RC-40、t=100	0.60×5.00m	3.00　m2 (0.6m3/10m)
固定蓋 B300用	5.00m÷2.0m／個	2.5　枚
止コンクリート 18N/mm2以上	0.400×0.300×0.150	0.018　m3
同上　型枠 一般型枠	0.400×0.300×2面	0.24　m2
2号側溝	L= 1.28　m	
〔1.0式当たり〕 コンクリート 18N/mm2以上	(0.568×0.600－0.308×0.300－0.110×0.440)×1.28m	0.26　m3
型枠 一般型枠	0.568×4×1.28m	2.91　m2
基礎砕石 RC-40, t=150	0.70×1.28m	0.90　m2
コンクリート蓋 C2-B300	1.28m÷0.50m／枚 （参考重量58kg/枚）	2.6　枚

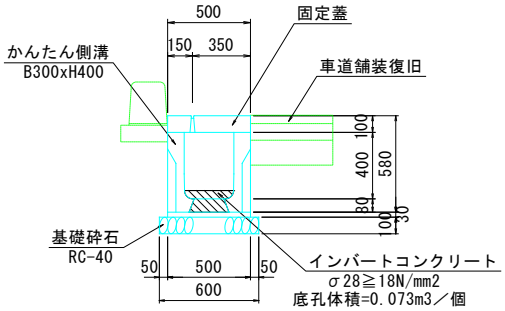

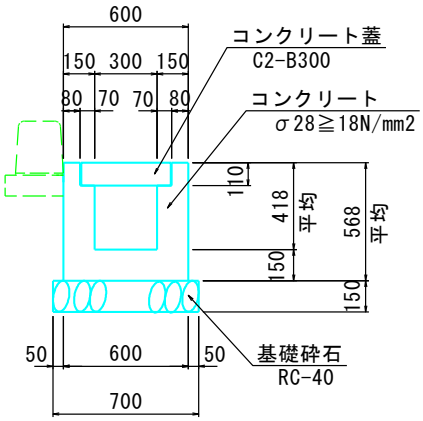

撤去工　集計

種　　別：
ブロック：
区　　分：

細別／規格	算　　式　／　図			数　量
As舗装版　切断 t=50	根拠図より	12.2m＋7.6m		19.8　m
As舗装版　取壊し t=50	根拠図より			32.8　m2
コンクリート取壊し 無筋				3.3　m2
側溝	根拠図より	0.26㎡×7.1m	＝ 1.80	
Co塊1	〃	0.86㎡×0.9m	＝ 0.80	
〃 2	〃	0.93㎡×0.6m	＝ 0.60	
フェンス基礎ブロック		0.18×0.18×0.45×8個	＝ 0.10	
Co殻処理 無筋				3.3　m3
グレーチング　撤去 B300用	根拠図より			2.0　枚
As殻処理		32.8㎡×0.05		1.6　m3
汚泥処分		2.3×10^(-2)×0.05×19.8		0.02　m3

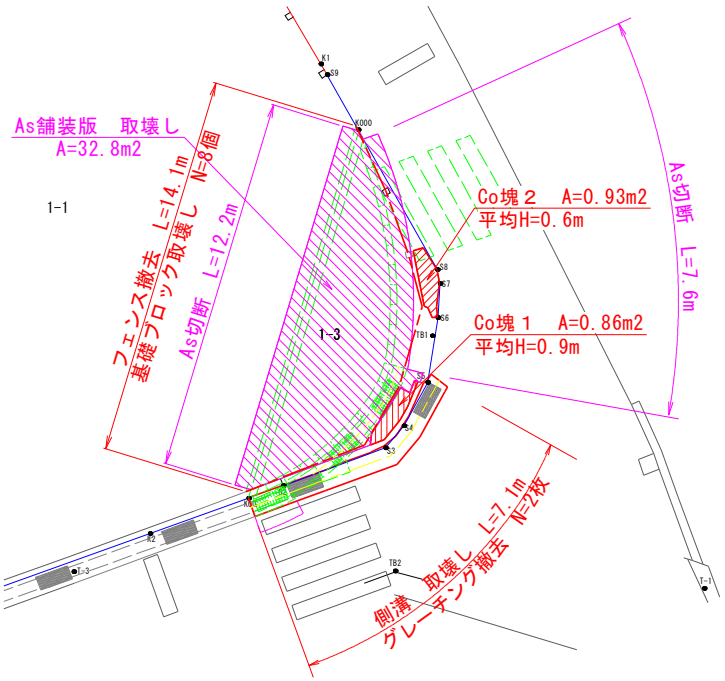

側溝取壊し

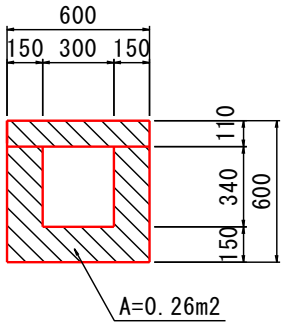

埋戻し断面、延長
A=0.36m2、L=5.0m

舗装工　集計

種　　別：
ブロック：
区　　分：

細別／規格	算　　式　／　図	数　量
車道舗装復旧 〔1.0式当たり〕 下層路盤 RC-40、t=150	根拠図より 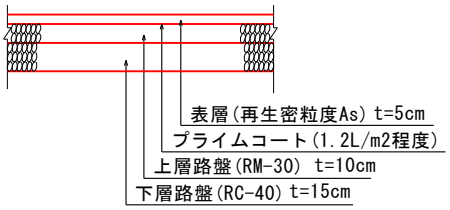	10.73　m2
上層路盤 RM-30、t=100	〃	10.73　m2
表層 再生密粒度As、 t=50	〃	10.73　m2
歩道舗装 〔1.0式当たり〕 下層路盤 RC-30、t=100	根拠図より 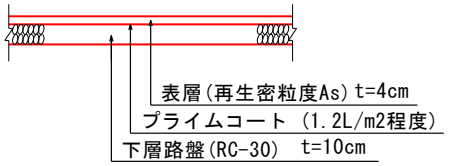	17.23　m2
表層 再生密粒度As、 t=40	〃	17.23　m2

縁石工　集計

種　　別：
ブロック：
区　　分：

細別／規格	算　　式　／　図	数　量
【作業土工】		
床掘り		
土砂		2.3　m3
1-2～3-2号	根拠図より	
	0.35㎡×(2.37m＋1.33m＋2.98m)　　＝ 2.3	
埋戻し		
小規模		0.8　m3
1-2～3-2号	〃	
	0.12㎡×(2.37m＋1.33m＋2.98m)　　＝ 0.8	
基面整正		
土砂		2.2　m2
1-2～3-2号		
	0.33×(2.37m＋1.33m＋2.98m)　　＝ 2.2	

縁石工　集計

種　　別：
ブロック：
区　　分：

細別／規格	算　　式　／　図	数　量
1-1号縁石 B種、両面R	平面図より	2.35　m
1-2号縁石 B種、両面R	〃	2.37　m
2-1号縁石 B種、段差ブロック	〃	0.59　m
2-2号縁石 B種、段差ブロック	〃　　0.59m＋0.74m	1.33　m
3-1号縁石 B種、横断歩道用	〃	2.66　m
3-2号縁石 B種、横断歩道用	〃	2.98　m
	1-2号～3-2号縁石 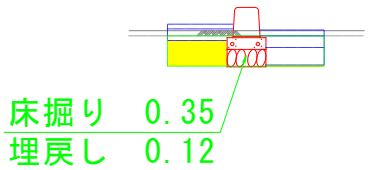 床掘り　0.35 埋戻し　0.12	

1-1号縁石

号計算書　　数　量　計　算　書　　NO.

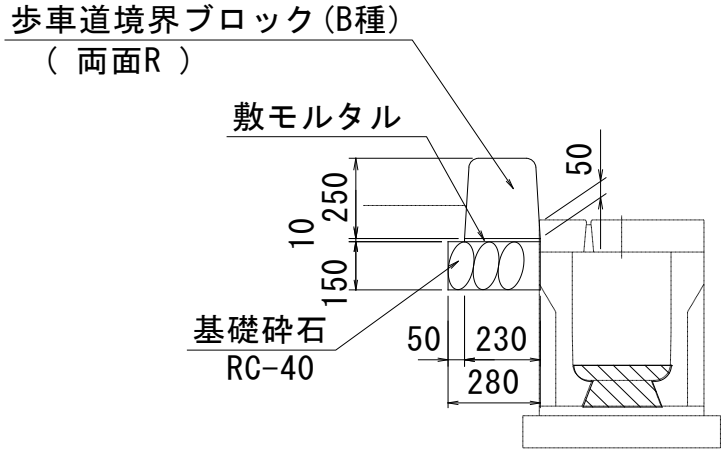

10.0m当り

名称・規格	計　算　式	単位	数量
歩車道境界ブロック B種、両面R	10.0÷0.605	個	16.5
	(参考重量72kg/個)		
敷モルタル 1 : 3	0.230×0.010×10.0	m3	0.023
基礎砕石 RC-40,t=150	0.28×10.0	m2	2.80

1-2号縁石

号計算書　　数　量　計　算　書　　NO.

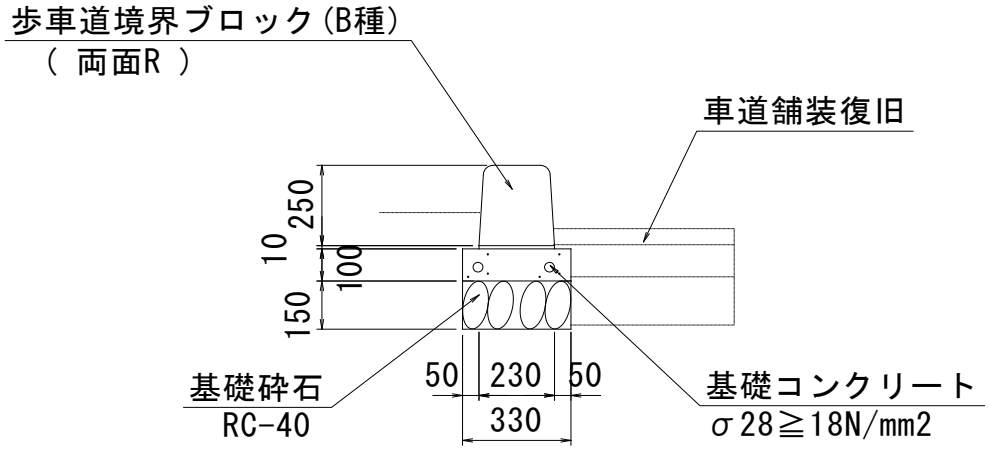

10.0m当り

名称・規格	計　算　式	単位	数量
歩車道境界ブロック B種、両面R	10.0÷0.605	個	16.5
	(参考重量72kg/個)		
基礎コンクリート 18N/mm2以上	0.100×0.330×10.0	m3	0.330
同上　型枠 均し	0.10×2×10.0	m2	2.00
敷モルタル １：３	0.230×0.010×10.0	m3	0.023
基礎砕石 RC-40,t=150	0.33×10.0	m2	3.30

2-1号縁石

号計算書	数　量　計　算　書	NO.

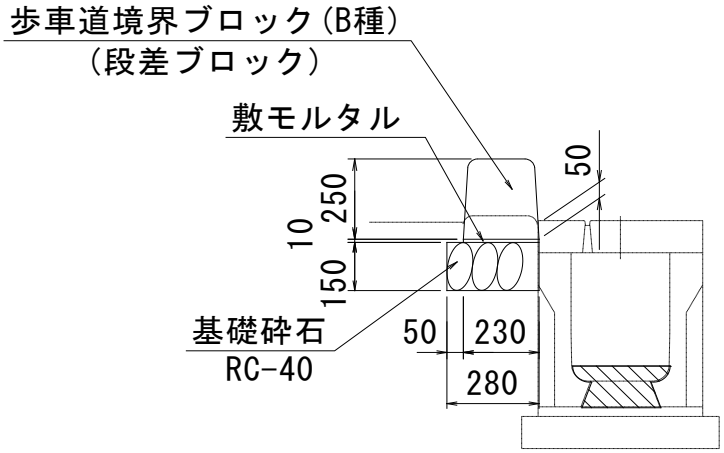

10.0m当り

名称・規格	計　算　式	単位	数量
歩車道境界ブロック B種、段差ブロック	10.0÷0.605	個	16.5
	(参考重量45kg/個)		
敷モルタル 1 : 3	0.230×0.010×10.0	m3	0.023
基礎砕石 RC-40,t=150	0.28×10.0	m2	2.80

2-2号縁石

号計算書	数　量　計　算　書	NO.

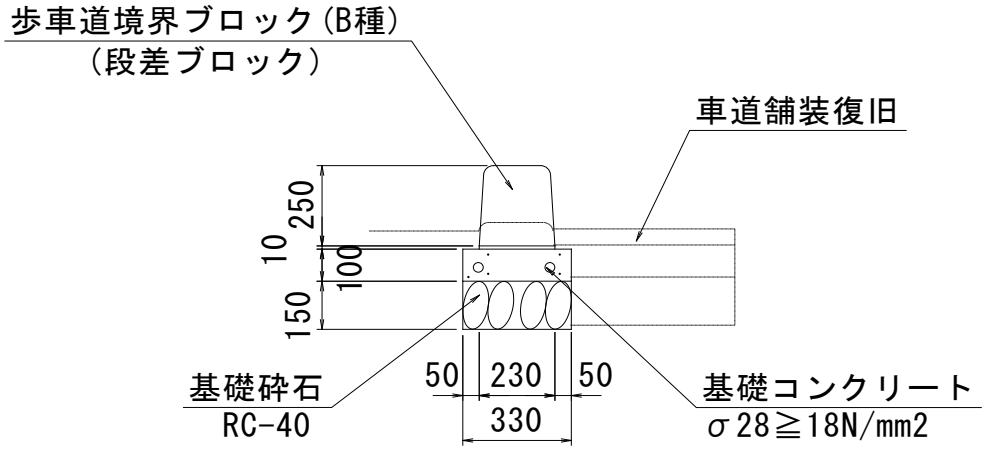

10.0m当り

名称・規格	計　算　式	単位	数量
歩車道境界ブロック B種、段差ブロック	10.0÷0.605	個	16.5
	(参考重量45kg/個)		
基礎コンクリート 18N/mm2以上	0.100×0.330×10.0	m3	0.330
同上　型枠 均し	0.10×2×10.0	m2	2.00
敷モルタル １：３	0.230×0.010×10.0	m3	0.023
基礎砕石 RC-40,t=150	0.33×10.0	m2	3.30

3-1号縁石

号計算書	数　量　計　算　書	NO.

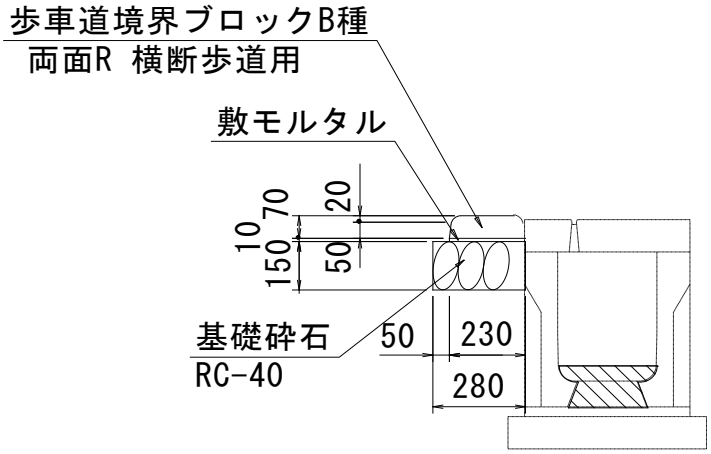

10.0m当り

名称・規格	計　算　式	単位	数量
歩車道境界ブロック B種、横断歩道用	10.0÷0.605	個	16.5
	（参考重量18kg/個）		
敷モルタル １：３	0.230×0.010×10.0	m3	0.023
基礎砕石 RC-40,t=150	0.28×10.0	m2	2.80

3-2号縁石

号計算書	数　量　計　算　書	NO.

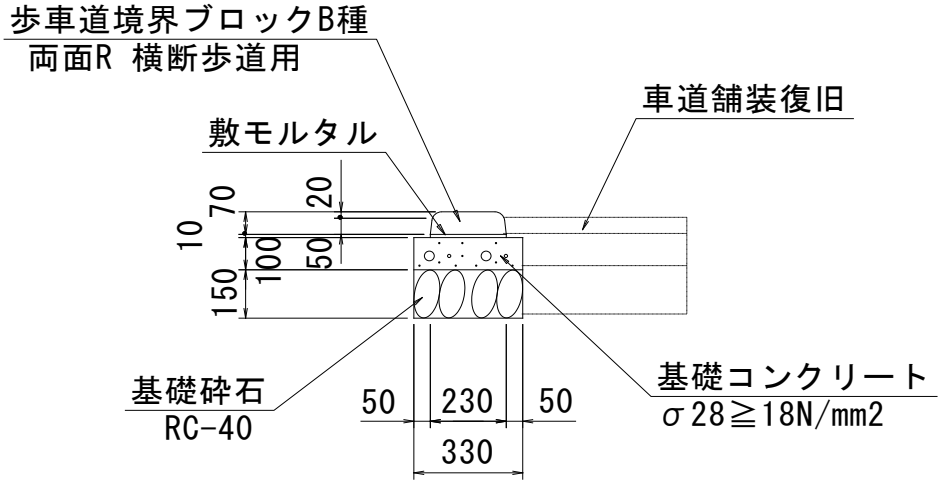

10.0m当り

名称・規格	計　算　式	単位	数量
歩車道境界ブロック B種、横断歩道用	10.0÷0.605	個	16.5
	（参考重量18kg/個）		
基礎コンクリート 18N/mm2以上	0.100×0.330×10.0	m3	0.330
同上　型枠 均し	0.10×2×10.0	m2	2.00
敷モルタル １：３	0.230×0.010×10.0	m3	0.023
基礎砕石 RC-40,t=150	0.33×10.0	m2	3.30

区画線工　集計

種　　別：
ブロック：
区　　分：

細別／規格	算　　式　／　図		数　量
区画線			
ゼブラ			
白、W=450	平面図より	3.00m×4本	12.0　m
区画線　消去			
削取り式	〃	3.00m×4本	12.0　m

付帯施設工　集計

種　　別：
ブロック：
区　　分：

細別／規格	算　　式　／　図	数　量
【作業土工】		
床掘り 土砂 境界壁	根拠図より　0.54㎡×11.25m　＝ 6.1	6.1　m3
埋戻し 小規模 境界壁	〃　0.32㎡×11.25m　＝ 3.6	3.6　m3
基面整正 土砂 境界壁	0.30×11.25m　＝ 3.4 **境界壁** 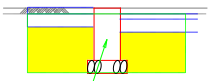 床掘り　0.54 埋戻し　0.32	3.4　m2
境界壁 W200×H400	平面図より	11.25　m

境界壁

号計算書	数　量　計　算　書	NO.

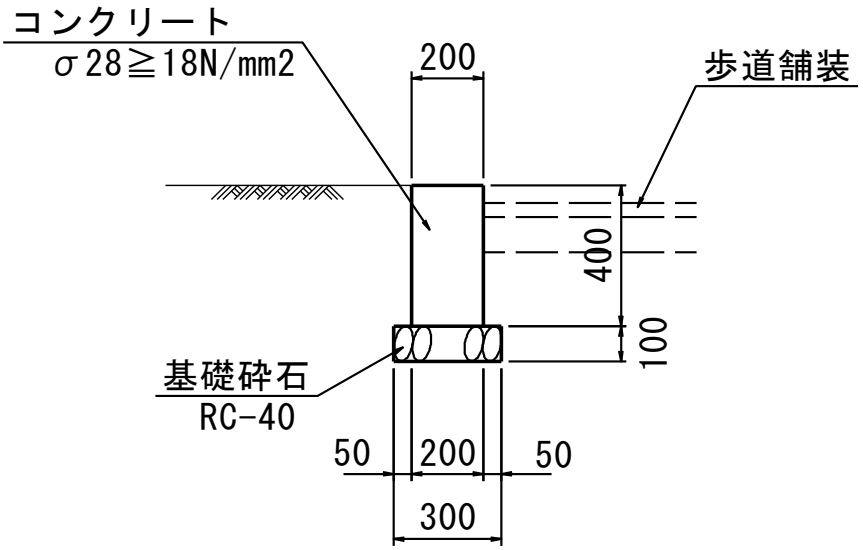

10.0m当り

名称・規格	計　算　式	単位	数量
コンクリート 18N/mm2以上	0.200×0.400×10.0	m3	0.800
型枠 一般型枠	0.40×2×10.0	m2	8.00
基礎砕石 RC-40,t=100	0.30×10.0	m2	3.00

撤去工　集計

種　　別：
ブロック：
区　　分：

細別／規格	算　　式　／　図	数　量
フェンス撤去 H=1200、基礎ﾌﾞﾛｯｸ	根拠図より	14.1　m
現場発生品運搬	14.1m×6.5kg/m　　＝　92kg	0.09　t

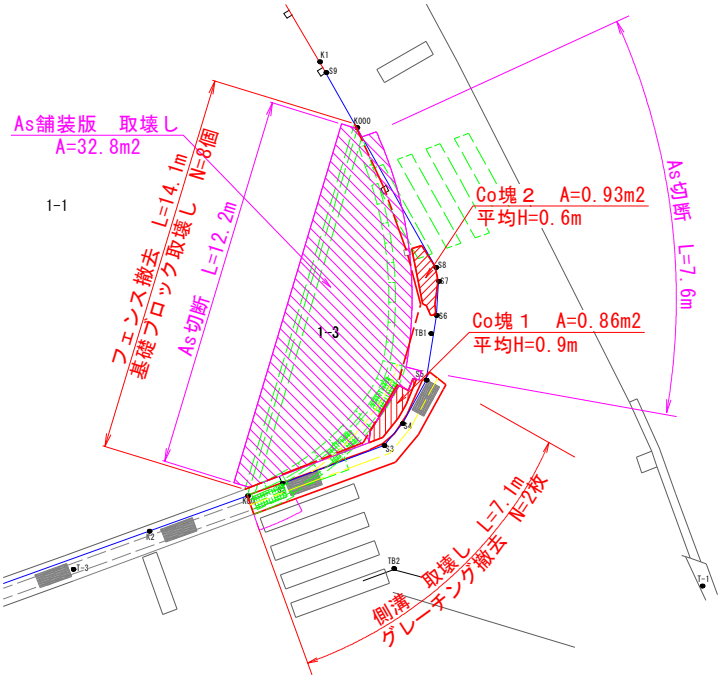

舗装工　集計

種　　別：
ブロック：
区　　分：

細別／規格	算　　式　／　図	数　量
駐車場舗装復旧		
〔1.0式当たり〕		
下層路盤 RC-40、t=150	根拠図より 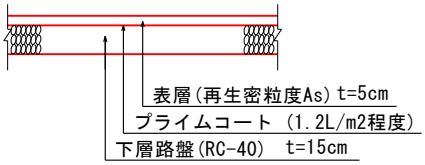	5.71　m2
表層 再生密粒度As、 t=50	〃	5.71　m2

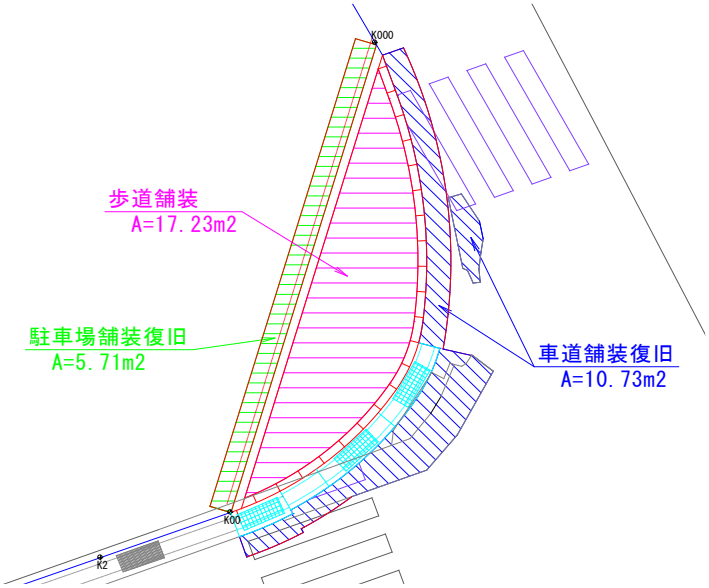

防護柵工　集計

種　　別：
ブロック：
区　　分：

細別／規格	算　　式　／　図	数　量
フェンス復旧		
基礎ブロック		
180×180×450	11.39m÷2.0＋1本	7　個
立入防止柵		
H=1200	平面図より	11.39　m

フェンス基礎ブロック

号計算書　　数　量　計　算　書　　NO.

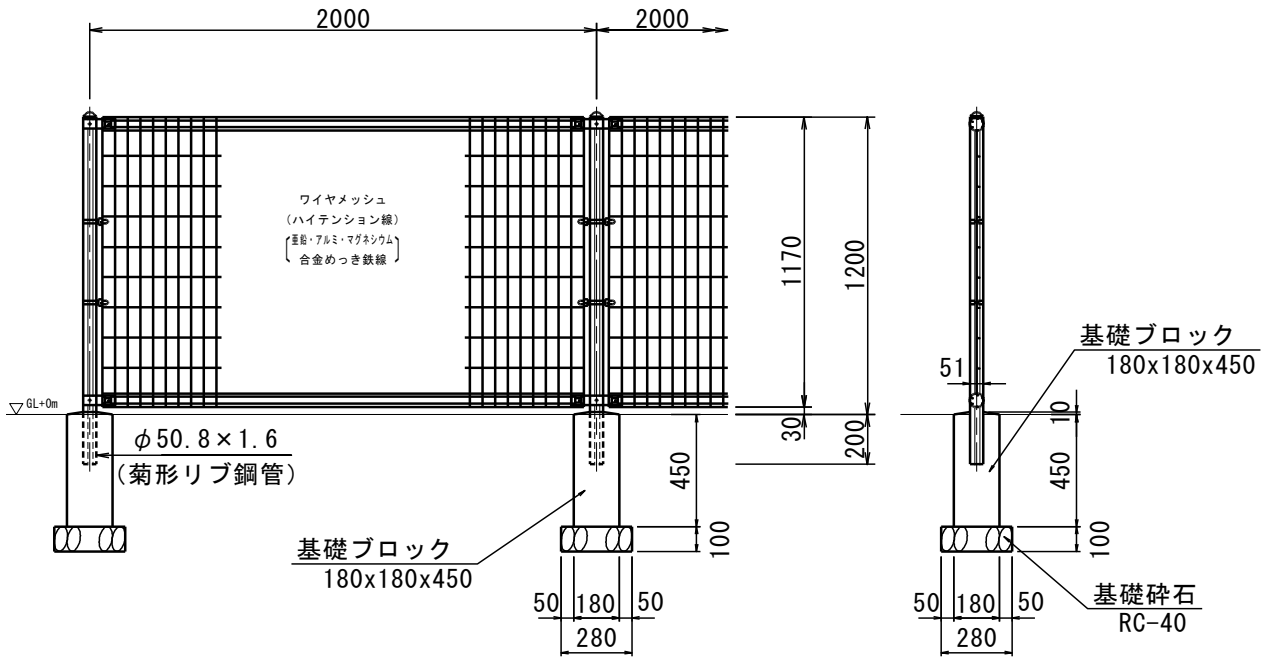

10.0個当り

名称・規格	計　算　式	単位	数量
基礎ブロック 180×180×450		個	10.0
基礎砕石 RC-40, t=100	0.28×0.28×10	m2	0.78